UŁOŻENIE PRZEWODÓW W WYKOPIE

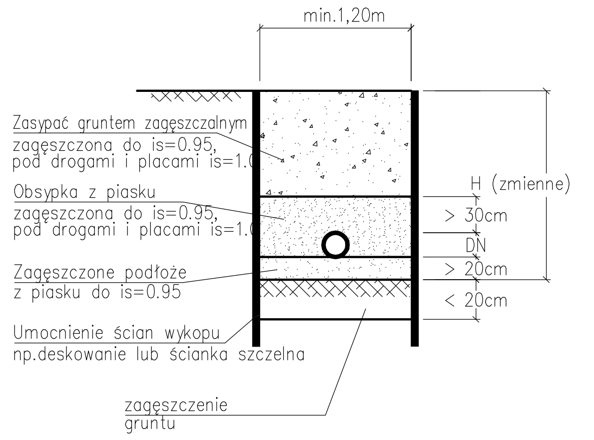

UWAGA :
POSADOWIENIE RUROCIĄGÓW OKREŚLONO NA PODSTAWIE MAPY DO CELÓW PROJEKTOWYCH ORAZ WYRYWKOWEJ INWENTARYZACJI DOSTARCZONEJ PRZEZ INWESTORA.
OSTATECZNE POSADOWIENIE NALEŻY OKREŚLIĆ PO ODKRYCIU RUROCIĄGÓW DOKONUJĄC EWENTUALNYCH KOREKT W POSADOWIENIU I POŁĄCZENIACH Z RUROCIĄGIEM ISTNIEJĄCYM.

- - - - - - - Teren istniejący

1:100

1:100

OZNACZENIE PROFILU:
POZIOM PORÓWNAWCZY 685.00 m n.p.m.

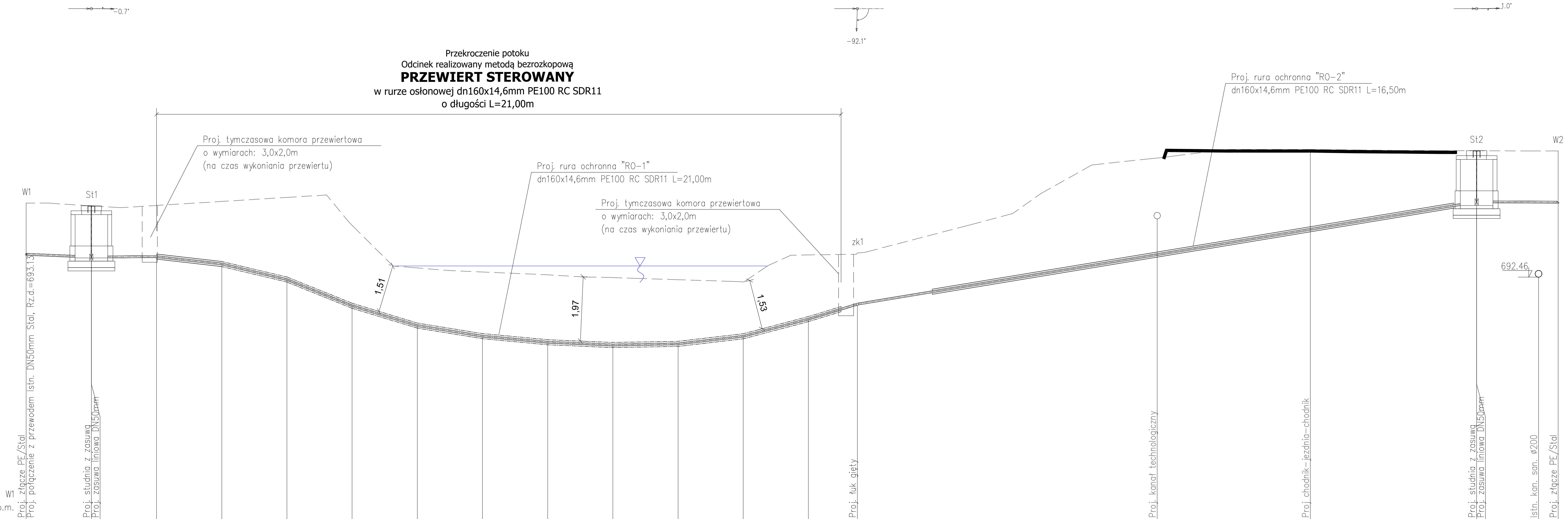

RZĘDNA TERENU PROJ.	694.73, 694.65, 694.66, 694.78, 694.90, 694.05, 692.74, 692.62, 692.53, 692.44, 692.38, 692.31, 693.14, 693.20, 696.34, 696.33
RZĘDNA TERENU ISTN.	694.73, 694.73, 694.65, 694.59, 694.66, 694.78, 694.90, 694.98, 694.30/694.05, 692.80, 692.76, 692.74, 692.66, 692.62, 692.53, 692.47, 692.46, 692.45, 692.44, 692.42, 692.38, 692.33, 692.32, 692.31, 692.82, 693.13, 693.14, 693.16/693.20, 694.06, 694.41, 695.03, 695.90, 696.10, 696.13, 696.19, 696.38, 696.38, 696.36, 696.35, 696.34, 696.34, 696.33, 696.33
RZĘDNA DNA PRZEWODU	693.13, 693.05, 693.06, 692.83, 692.35, 691.55, 690.94, 690.62, 690.43, 690.34, 690.38, 690.61, 691.14, 691.60, 694.74, 694.73
ZAGŁĘBIENIE DNA PRZEWODU	1.60, 1.63, 1.60, 1.54, 1.60, 1.95, 2.55, 3.12, 2.50, 1.63, 1.75, 1.80, 1.88, 2.00, 2.10, 2.08, 2.09, 2.10, 2.06, 2.00, 1.77, 1.70, 2.00, 2.13, 2.00, 1.60, 1.89, 2.02, 2.50, 3.11, 3.01, 2.98, 2.97, 2.89, 2.49, 2.22, 2.02, 1.78, 1.60, 1.60, 1.60
SPADKI, DŁUGOŚCI	4.22% 2.0m, 0.63% 2.0, 11.33% 2.0, 23.83% 2.0, 40.3% 2.0, 30.42% 2.0, 16.23% 2.0, 9.32% 2.0, 4.28% 2.0, 1.76% 2.0m, 11.63% 2.0, 26.4% 2.0m, 30.58% 1.5, 16.53% 19.0m, 0.37% 2.5m
ŚREDNICA, MATERIAŁ	dn63x5,8mm PE100 RC SDR11 L=47.0m
ODLEGŁOŚCI	0.0, 0.7, 2.0, 2.9, 4.0, 6.0, 8.0, 9.2, 9.9/10.0, 11.3, 11.8, 12.0, 13.0, 14.0, 16.0, 17.0, 17.3, 17.8, 18.0, 18.7, 20.0, 21.6, 21.9, 22.0, 22.8, 23.5, 24.0, 25.5, 28.9, 30.3, 31.1, 32.7, 34.5, 34.9, 35.3, 36.9, 39.4, 40.8, 42.0, 43.4, 44.5, 46.1, 47.0 (odcinki: 2.0, 2.0, 2.0, 2.0, 2.0, 2.0, 2.0, 2.0, 2.0, 2.0, 2.0, 2.0, 1.5, 19.0, 2.5)
HEKTOMETRY	W1, St1, zk1, St2, W2

P.S.I./EPI-Graf, Generator rysunkowy Profil Koordynator 8.0
Nazwa pliku: Zawoja_01 Projekt: 1

UWAGI:

1. Z uwagi na brak dokładnych rzędnych posadowienia istniejących wodociągów, przyjęto orientacyjne zagłębienia poszczególnych odcinków. Po odkryciu przewodów należy rzędne projektowanych wodociągów dostosować do rzędnych istniejących przewodów;

2. Elementy ujęte na rysunkach , a nie ujęte w opisie lub ujęte w opisie, a nie ujęte na rysunkach winne byc traktowane tak, jakby byłu ujęte w obu przypadkach. w przypadku rozbieżności w jakim kolwiek z elementów dokumentacji należy zgłosić to projektantowi celem wyjaśnienia.

3. Przed przystąpieniem do robót budowlano-montażowych należy określić rzędne posadowienia istniejącego uzbrojenia na trasie projektowanej sieci wodociągowej;

4. W miejscach skrzyżowań z podziemnym uzbrojeniem terenu roboty należy wykonywać ręcznie pod nadzorem zainteresowanych służb bądź zarządcy sieci;

5. Istniejące uzbrojenie na trasie wykonywanej sieci wodociągowej należy zabezpieczyć. Istniejące i projektowane kable energetyczne i teletechniczne krzyzujace się z siecią wodociągową zabezpieczyć rurami osłonowymi wg wymogów ich gestorów;

6.Rzędne skrzynek od zasów nalezy dostosować do istniejącego terenu lub zgodnie z projektowanym zagospodarowaniem terenu - projektem drogowym;

7. W przypadku uszkodzenia znaku geodezyjnego należy go odtworzyć;

8. Nad wodociągiem w odległości 0,4m od powierzchni terenu należy ułożyć taśmę ostrzegawczo-lokalizacyjną z wkładką metalową koloru niebieskiego;

9. W przypadku gdy przykrycie przewodów wodociągowych jest mniejsze niż 1,20m przewody wodociągowe należy ocieplić pianką poliuretanową pur-pir, o gęstości 31-33kg/m³

10. Przed przystąpieniem do przebudowy sieci wodociagowej należy wykonać przekopy kontrolne (odkrywki) w miejscach skrzyżowania z istniejącymi sieciami wod-kan, gaz, eN w celu okreslenia ich rzeczywistych rzędnych posadowienia oraz uniknięcia kolizji wysokościowej. Należy z dużą dokładnością przed rozpoczęciem wykonywania budowy sieci sprawdzić lokalizacje i posadowienie wysokościowe innych przewodów i sieci krzyżujących się z zaprojektowaną siecią wodociągową i sprawdzić czy wyniki pomiarów są zgodne z rzędnymi oznaczonymi na profilu podłużnym. W przypadku rozbieżności należy niezwłocznie skontaktować się z projektantem w celu przedstawienia innego rozwiązania zamiennego, likwidacji ewentualnej kolizji lub potwierdzenia przyjętego rozwiązanie projektowego.

11. W przypadku kolizji projektowanej sieci wodociągowej z niezidentyfikowanymi przewodami, nalży uzyskać dodatkowe informacje w ośrodku geodezyjnym oraz u gestorów sieci posiadajacych przewody w obszarze objętym inwestycją.

DROPROJEKT Sp. z o.o.
ul. Zabłocie 26/41
30-701 Kraków
tel/fax: 12 333-45-80
www.droprojekt.pl
biuro@droprojekt.pl

Inwestor	POWIAT SUSKI W SUCHEJ BESKIDZKIEJ ul. Kościelna 5b, 34-200 Sucha Beskidzka				Nr umowy	WZ.d.273.1.1.2021
Nazwa inwestycji	Rozbiórka i budowa mostu na Potoku Babiogórskim w m. Zawoja, w ciągu drogi powiatowej nr K1693 Zawoja-Markowa w km 3+295					
Rodzaj projektu	PROJEKT TECHNICZNY				Data	11.2021
Tytuł rysunku	PROFIL WODOCIĄGU					
Branża	SANITARNA	Skala	1:100	Nr rys.	W2	
Funkcja	Imię i nazwisko	Specjalność	Nr uprawnień	Podpis		
Projektant	mgr inż. Daniel Jurek	drogowa	MAP/0445/POOS/11			
Sprawdzający	mgr inż. Katarzyna Jurek	drogowa	MAP/0446/POOS/11			

Uwaga: PRAWA AUTORSKIE ZASTRZEŻONE (DZ.U. NR 24.POZ.83 Z DNIA 23.02.1994)- DOKONYWANIE ZMIAN, POPRAWEK, SKREŚLEŃ ORAZ KOPIOWANIE I ROZPOWSZECHNIANIE BEZ ZGODY JEDNOSTKI AUTORSKIEJ JEST NIEDOZWOLONE.